measurement SPECIALTIES

ELM-4000&5000SERIES

专用血氧探头.产品型号有：ELM-3001,ELM-3002,ELM-3003,ELM-3004.

应用：

脉博血氧测试仪，手指或耳朵血氧探头

性能参数：

参数(25℃) RED 660nm	符号	条件	最小值	典型值	最大值	绝对值	单位
正向电压	Vf	If=20mA		1.85	2.30		V
反向电压	VBr	Ibr=10μA	3.0				V
反向电流	Ir	Vr=3V			100		μA
发光强度	Lv	If=20mA	25				Mcd
峰值波长	λ	If=20mA	655	660	665		nm
光谱带宽	λΔ	If=20mA		20			nm
IFRARED 880nm (ELM-4001, ELM-5001)							
正向电压	Vf	If=20mA			1.50		V
反向电压	VBr	Ibr=10μA	3.0				V
反向电流	Ir	Vr=3V			100		μA
峰值波长	λ	If=20mA	870	880	890		nm
光谱带宽	λΔ	If=20mA		60	80		nm
输出	Po	If=20mA	>=0.6	1			mW
IFRARED 940nm (ELM-4002, ELM-5002)							
正向电压	Vf	If=20mA		1.20	1.40		V
反向电压	VBr	Ibr=10μA	5.0				V
反向电流	Ir	Vr=3V					μA
峰值波长	λ	If=20mA	930	940	950		nm
光谱带宽	λΔ	If=20mA		45			nm
输出	Po	If=20mA	>=0.6	1			mW

ELM-4001 & ELM-4002 (Plastic molded)

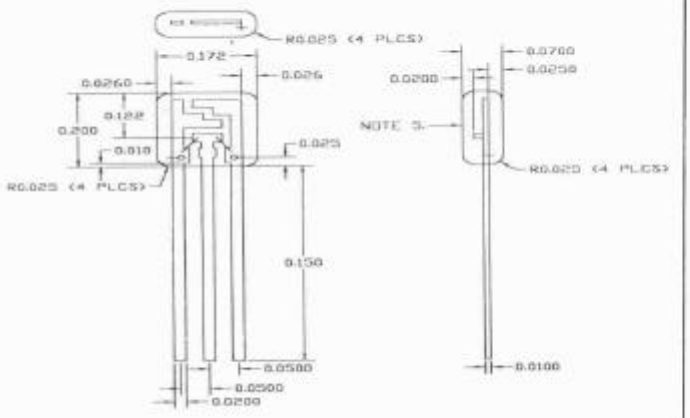
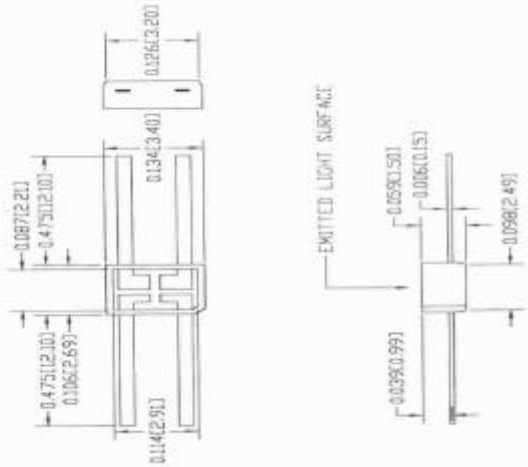
ELM-5001 & ELM-5002 (4 pin plastic)